CHOUPICO

STROLLER HAMMOCK

USER MANUAL · NOTICE D'UTILISATION

English: pages 2–6 · Français : pages 7–11 · Legal / Légal : page 12

Other languages · Autres langues · Weitere Sprachen · Otros idiomas · Altre lingue
userguide.choupico.com

READ ALL INSTRUCTIONS BEFORE USE
LIRE TOUTES LES INSTRUCTIONS AVANT UTILISATION

For children 18 months to 5 years · Maximum weight 40 lbs (18 kg)
Pour enfants de 18 mois à 5 ans · Poids maximum 18 kg (40 lbs)

DYNEOZ LLC · choupico.com

Parts & Important Warnings

EN

Parts list

×1	Hammock
×4	Fixing straps (hook-and-loop)
×1	User manual

⚠ WARNING **Read before every use**

- Always place the child in the stroller seat first, then in the hammock.
- When removing the children, always take the child out of the hammock first, then out of the stroller.
- Carrying a child in the hammock is only allowed when another child is sitting in the stroller seat. The minimum weight of the child seated in the stroller is 5 kg (11 lbs).
- Never use the hammock without a child seated in the stroller.
- Never leave the child unattended. Constant adult supervision is required.

Never use the hammock as shown below



The hammock must never be used alone in the stroller – a child must be seated in the stroller seat.

Installation

EN

1 Attach the straps to the stroller frame

Open the hook-and-loop straps. Attach two straps to the upper crossbar (handlebar) and two straps to the lower bar of the stroller, then press firmly to close.

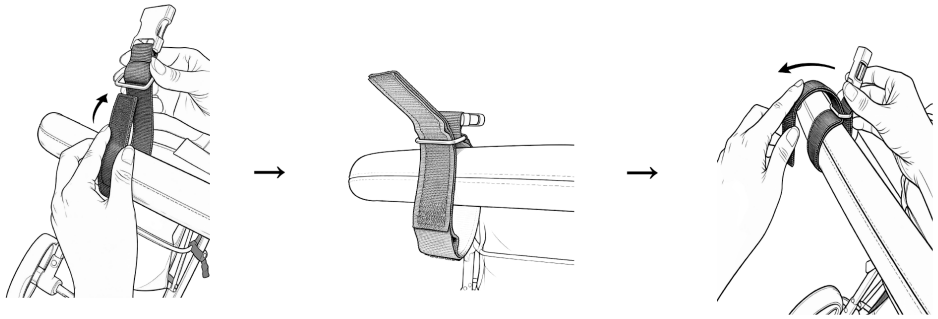

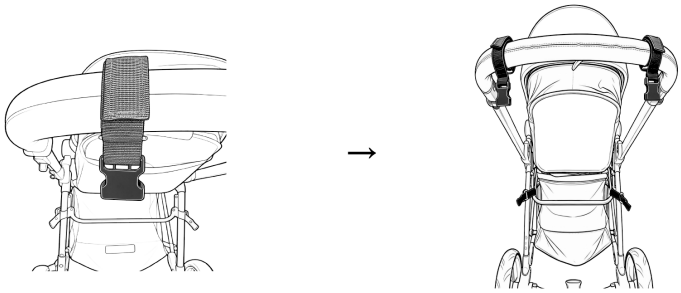

2 Connect the hammock to the straps

Fasten the female buckles on the hammock to the male buckles of the four straps. Adjust the strap length so the hammock sits securely and level. The circles show the four attachment points.

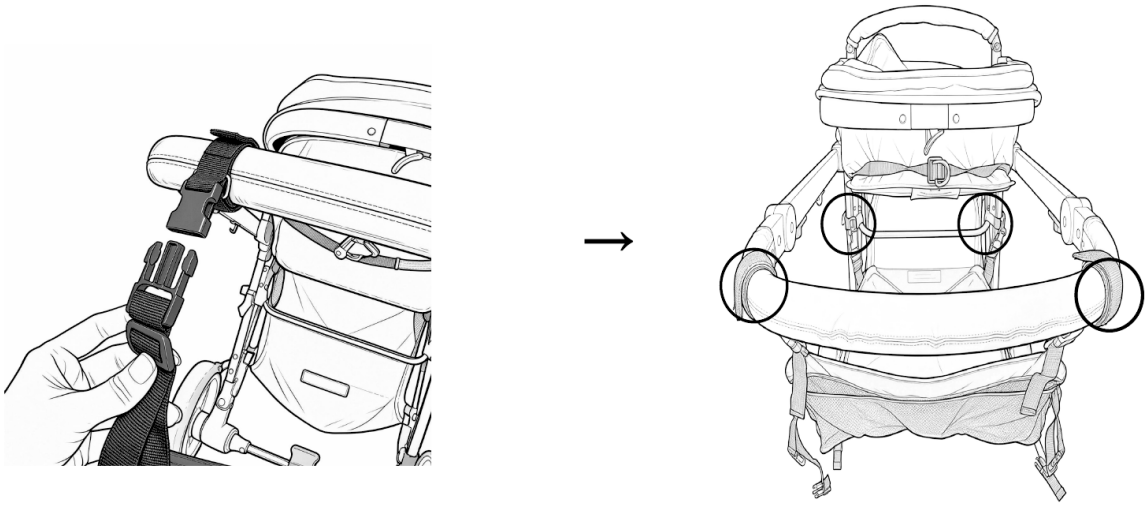

Installation (continued)

EN

3 Close the safety mesh net

Fasten the buckles on both sides of the safety mesh net.

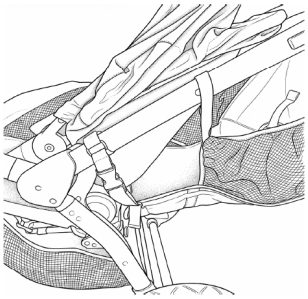
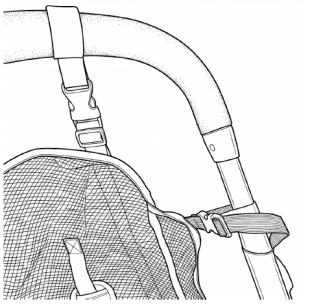
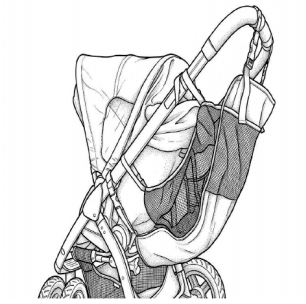

Safety belt instructions

A. Fasten

Insert the four safety belt tongues into the buckle until they click.

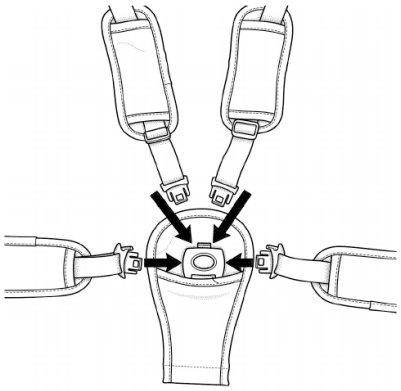
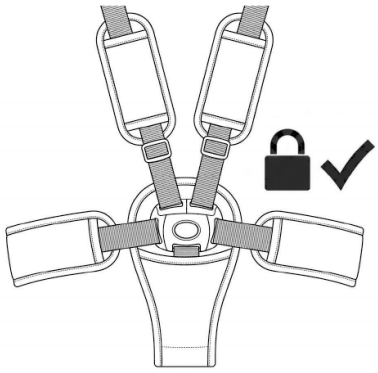

B. Release

Press the middle button of the buckle to release the belts.

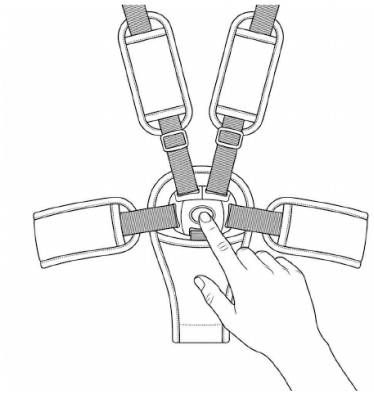
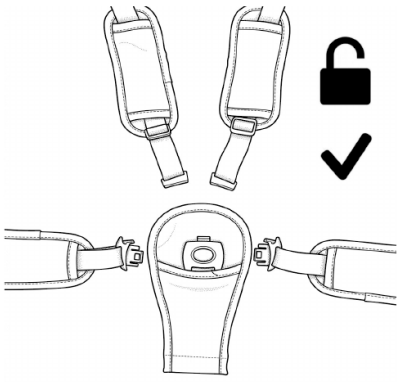

Instructions for Use

EN

1. Product description

The CHOUPICO Stroller Hammock is a soft, breathable hammock that attaches to the frame of a compatible stroller so that a second child can ride comfortably alongside the child seated in the stroller seat. It is secured with four hook-and-loop fixing straps with buckles and includes a safety belt and a safety mesh net.

2. Conditions of use

- One child at a time only.
- The child must be able to sit up independently.
- Suitable for children from 18 months to 5 years.
- Maximum child weight: 40 lbs (18 kg). Maximum child height: 47 in (120 cm).
- Constant adult supervision is required. Never leave the child unattended.

3. Safety instructions

- Use only on a stable stroller, on a flat surface, and only while the stroller is stationary or being pushed carefully by an adult.
- Always keep at least one hand on the stroller when the hammock is occupied.
- Check all straps, buckles, seams and the safety belt before each use. Do not use if any part is damaged, worn or missing.
- Make sure the child cannot reach or touch the rear wheels or any moving part of the stroller.
- Installation is the responsibility of the user. Verify that the hammock is correctly and securely attached before every use.
- Compatibility with a given stroller cannot be guaranteed; the user must make sure that the stroller is stable and strong enough for this additional load.
- Keep packaging materials, including plastic bags, away from babies and children to avoid suffocation.
- DYNEOZ LLC accepts no liability for damage or injury resulting from misuse, incorrect installation, or use with an unsuitable stroller.

4. Installation

Follow the illustrated steps on pages 3 and 4 in the order shown. Make sure all buckles are fully engaged and that the hammock cannot slip before placing a child in it.

⚠ WARNING **Tip-over hazard: the stroller may tip over**

- Never exceed the maximum load specified by your stroller manufacturer (both children + hammock + bags).
- Never hang bags or other items on the handlebar: the stroller may tip over.
- Never use the hammock on stairs, escalators or steep slopes. Take both children out of the stroller first.

Care, Inspection & Compatibility

EN

5. Care and cleaning

Wash	Machine wash at 30 °C (86 °F) maximum, ideally in a mesh laundry bag, with mild detergent.
Do not	Use stain remover or bleach, wring, tumble dry or dry clean.
Dry	Air dry in the shade. Avoid prolonged exposure to direct sunlight.
Iron	110 °C (230 °F) maximum, if needed.

6. Regular inspection

- Before every use, inspect the fabric, seams, straps, buckles and safety belt for wear, tears or damage.
- Make sure the hook-and-loop fasteners are clean and grip firmly.
- Stop using the product immediately and contact us if any part is damaged. Do not attempt to repair it yourself.

7. Compatibility

The Stroller Hammock is designed for strollers with a sturdy rear frame offering solid upper and lower attachment points. If in doubt, check that both attachment points are strong and stable before use.

Not compatible with:

- Ultra-lightweight umbrella strollers without a rear frame.
- Jogging strollers with an inclined rear geometry.

Compatibility tests do not guarantee 100% compatibility with every stroller model. Always perform a safety check on your own stroller.

Care symbols



Machine wash 30 °C, gentle cycle · Do not bleach · Do not tumble dry · Line dry in the shade · Iron low (110 °C max) · Do not dry clean

Contenu & Avertissements importants

FR

Liste des pièces

×1	Hamac
×4	Sangles de fixation (scratch)
×1	Notice d'utilisation

⚠ AVERTISSEMENT **À lire avant chaque utilisation**

- Installez toujours l'enfant d'abord dans l'assise de la poussette, puis dans le hamac.
- Pour retirer les enfants, sortez toujours l'enfant du hamac en premier, puis celui de la poussette.
- Le transport d'un enfant dans le hamac n'est autorisé que si un autre enfant est assis dans l'assise de la poussette. Le poids minimum de l'enfant assis dans la poussette est de 5 kg.
- N'utilisez jamais le hamac sans enfant assis dans la poussette.
- Ne laissez jamais l'enfant sans surveillance. Une surveillance constante par un adulte est obligatoire.

Ne jamais utiliser le hamac comme illustré ci-dessous



Le hamac ne doit jamais être utilisé seul dans la poussette – un enfant doit être assis dans l'assise.

Installation

FR

1 Fixez les sangles sur le cadre de la poussette

Ouvrez les sangles à scratch. Fixez deux sangles sur la barre transversale supérieure (guidon) et deux sangles sur la barre inférieure de la poussette, puis appuyez fermement pour fermer.

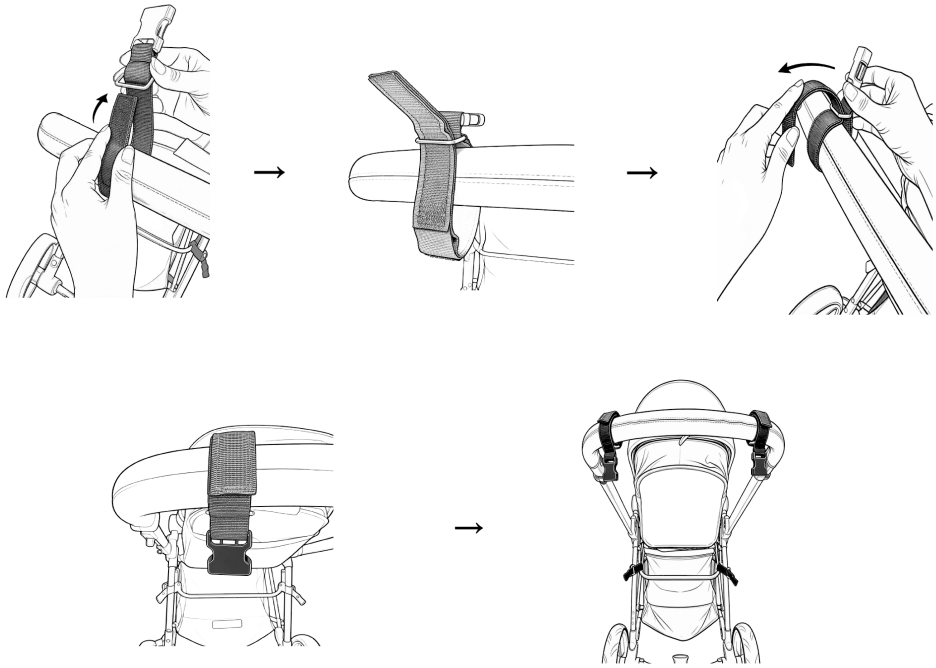

2 Raccordez le hamac aux sangles

Clipsez les boucles femelles du hamac sur les boucles mâles des quatre sangles. Réglez la longueur des sangles pour que le hamac soit bien fixé et à l'horizontale. Les cercles indiquent les quatre points de fixation.

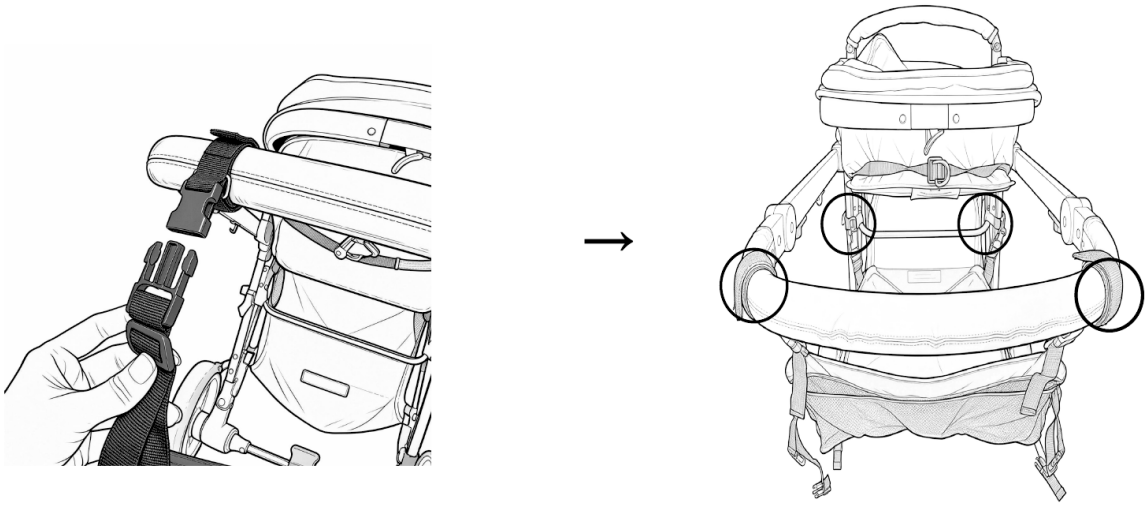

Installation (suite)

FR

3 Fermez le filet de sécurité

Clipsez les boucles de chaque côté du filet de sécurité.

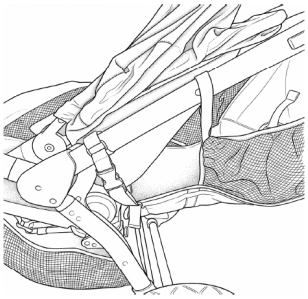
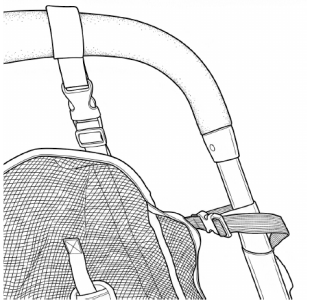
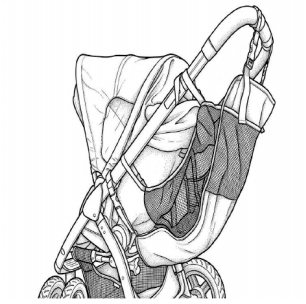

Utilisation de la ceinture de sécurité

A. Attacher

Insérez les quatre languettes de la ceinture dans la boucle jusqu'au clic.

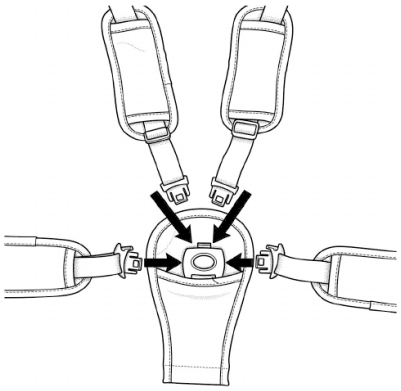
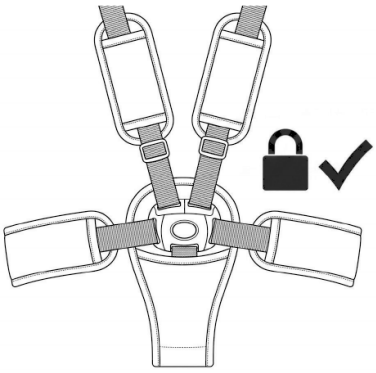

B. Détacher

Appuyez sur le bouton central de la boucle pour libérer les ceintures.

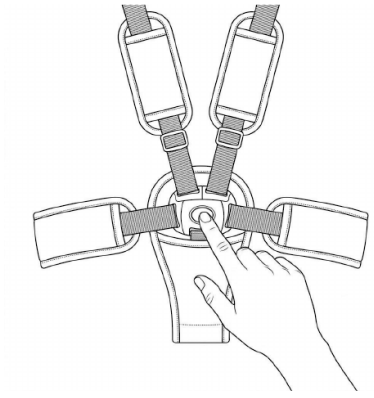
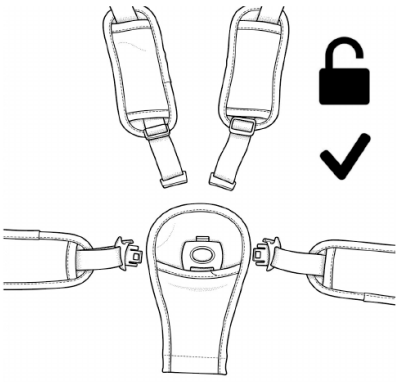

Instructions d'utilisation

FR

1. Description du produit

Le hamac pour poussette CHOUPICO est un hamac doux et respirant qui se fixe sur le cadre d'une poussette compatible afin qu'un second enfant puisse voyager confortablement à côté de l'enfant assis dans l'assise de la poussette. Il est maintenu par quatre sangles de fixation à scratch avec boucles et comprend une ceinture de sécurité et un filet de sécurité.

2. Conditions d'utilisation

- Un seul enfant à la fois.
- L'enfant doit pouvoir se tenir assis seul.
- Convient aux enfants de 18 mois à 5 ans.
- Poids maximum de l'enfant : 18 kg. Taille maximum de l'enfant : 120 cm.
- Une surveillance constante par un adulte est obligatoire. Ne laissez jamais l'enfant sans surveillance.

3. Consignes de sécurité

- Utilisez le hamac uniquement sur une poussette stable, sur une surface plane, et uniquement lorsque la poussette est à l'arrêt ou poussée avec précaution par un adulte.
- Gardez toujours au moins une main sur la poussette lorsque le hamac est occupé.
- Vérifiez toutes les sangles, boucles, coutures et la ceinture de sécurité avant chaque utilisation. N'utilisez pas le produit si une pièce est endommagée, usée ou manquante.
- Assurez-vous que l'enfant ne peut pas atteindre ni toucher les roues arrière ou toute pièce mobile de la poussette.
- L'installation relève de la responsabilité de l'utilisateur. Vérifiez que le hamac est correctement et solidement fixé avant chaque utilisation.
- La compatibilité avec une poussette donnée ne peut être garantie ; l'utilisateur doit s'assurer que la poussette est stable et suffisamment solide pour supporter cette charge supplémentaire.
- Tenez les emballages, y compris les sacs plastique, hors de portée des bébés et des enfants afin d'éviter tout risque d'étouffement.
- DYNEOZ LLC décline toute responsabilité en cas de dommage ou de blessure résultant d'une mauvaise utilisation, d'une installation incorrecte ou d'une utilisation avec une poussette inadaptée.

4. Installation

Suivez les étapes illustrées des pages 8 et 9 dans l'ordre indiqué. Assurez-vous que toutes les boucles sont bien enclenchées et que le hamac ne peut pas glisser avant d'y installer un enfant.

⚠ AVERTISSEMENT **Risque de basculement de la poussette**

- Ne dépassez jamais la charge maximale indiquée par le fabricant de votre poussette (les deux enfants + le hamac + les sacs).
- N'accrochez jamais de sac ni d'autre objet au guidon : la poussette pourrait basculer.
- N'utilisez jamais le hamac dans les escaliers, les escalators ou sur une forte pente. Sortez d'abord les deux enfants de la poussette.

Entretien, contrôle & compatibilité

FR

5. Entretien et nettoyage

Lavage	Lavage en machine à 30 °C maximum, de préférence dans un filet de lavage, avec une lessive douce.
À éviter	Ne pas utiliser de détachant ni d'eau de Javel, ne pas essorer à la main, ne pas sécher au sèche-linge, ne pas nettoyer à sec.
Séchage	Séchage à l'air libre, à l'ombre. Évitez une exposition prolongée au soleil.
Repassage	110 °C maximum, si nécessaire.

6. Contrôle régulier

- Avant chaque utilisation, inspectez le tissu, les coutures, les sangles, les boucles et la ceinture de sécurité : usure, déchirures ou dommages.
- Assurez-vous que les bandes à scratch sont propres et adhèrent fermement.
- Cessez immédiatement d'utiliser le produit et contactez-nous si une pièce est endommagée. N'essayez pas de le réparer vous-même.

7. Compatibilité

Le hamac est conçu pour les poussettes dotées d'un cadre arrière robuste offrant des points de fixation supérieur et inférieur solides. En cas de doute, vérifiez que ces deux points de fixation sont résistants et stables avant utilisation.

Non compatible avec :

- Les poussettes-cannes ultra-légères sans cadre arrière.
- Les poussettes de jogging à géométrie arrière inclinée.

Les tests de compatibilité ne garantissent pas une compatibilité à 100 % avec tous les modèles de poussettes. Effectuez toujours un contrôle de sécurité sur votre propre poussette.

Symboles d'entretien



Lavage 30 °C, programme délicat


Pas d'eau de Javel


Pas de sèche-linge


Séchage sur fil, à l'ombre


Repassage doux (110 °C max)


Pas de nettoyage à sec

Product & Legal Information

Informations produit & légales

EN FR

BRAND MARQUE	**CHOUPICO**
PRODUCT NAME NOM DU PRODUIT	Stroller Hammock / Hamac pour poussette
IMPORTED BY IMPORTÉ PAR	DYNEOZ LLC 704 Wallace St, Suite 565 Clovis, NM 88101, USA
CONTACT CONTACT	contact@dyneoz.com +1 505 358 7099 choupico.com
MODEL REFERENCE RÉFÉRENCE DU MODÈLE	See label on the product Voir l'étiquette sur le produit
BATCH NO. & PRODUCTION DATE N° DE LOT & DATE DE PRODUCTION	See label on the product Voir l'étiquette sur le produit
SUITABLE AGE ÂGE CONSEILLÉ	18 months to 5 years (max. 40 lbs / 18 kg) 18 mois à 5 ans (max. 18 kg)
COUNTRY OF ORIGIN PAYS D'ORIGINE	Made in China / Fabriqué en Chine

Questions or concerns? · Une question ou un problème ?

Please contact DYNEOZ LLC at contact@dyneoz.com. Keep this manual and your proof of purchase.

Contactez DYNEOZ LLC à contact@dyneoz.com. Conservez cette notice et votre preuve d'achat.

KEEP FOR FUTURE REFERENCE · À CONSERVER POUR CONSULTATION ULTÉRIEURE

Other languages · Autres langues

Scan the QR code to read this manual in other languages.
Scannez le QR code pour consulter cette notice dans d'autres langues.
userguide.choupico.com